MANUAL DE USUARIO

8 EN 1

Gracias por elegir nuestros productos.

Todos nuestros equipos son profesionales y de alta tecnología, acompañados con el mejor soporte técnico.

El objetivo de este manual es enseñar el buen uso, instalación del equipo y mantenimiento preventivo.

Aquí encontrarán una gran variedad de fotografías reales de las máquinas y sus partes para tener un mejor desarrollo al instalar y utilizar nuestro producto.

Aclaraciones

Las planchas termofijadoras son máquinas de transferencia de calor, utilizadas especialmente para transferir piezas impresas a diferentes tipos de materiales, estos equipo pueden soportar ***temperaturas máximas de aproximadamente 450° C***, para esto recomendamos que la conexión de corriente se realice a un toma corriente directo, de no poderse realizar, la máquina se puede conectar a extensiones o multitomas industriales, las cuales puedan soportar altas temperaturas, ***Servicolombia DC no se hace responsable*** por daños causados en el equipo por, golpes, malas conexiones, mal uso del equipo por parte del operario.

Puede encontrar este manual y contenido multimedia adicional en nuestras plataformas oficiales ***www.servicolombia.com - www.lasertextil.com*** como, en nuestro canal de ***YouTube*** donde somos; ***Servicolombia - Laser Textil DC***.

Termofijadora 8 en 1

La ***termofijadora 8 en 1*** es una herramienta utilizada para poder realizar el traspaso de imágenes impresas sobre diferentes elementos o sustratos.

Esta máquina se especializa en cubrir ***4 áreas de trabajo*** usadas en el mercado como lo son, objetos planos, mugs y/o objetos cilíndricos, gorras y platos, graduable e independientes.

Características.

Modelo	8 e 1
Área de trabajo	Resistencias intercambiables
Voltaje	110V
Peso neto	40 kg
Rango de temperatura	400°C
Accesorios	8 resistencias independientes

Reconocimiento del equipo.

Parte fundamental en el uso correcto de nuestro equipo es el conocimiento de cada una de las piezas de nuestra termofijadora, a continuación, explicaremos de manera grafica la ubicación de estas.

1. **Panel de control.**
2. **Resistencia plana 38x38.**
3. **4 resistencia para objetos cilíndricos y cónicos.**
4. **2 resistencia para platos.**
5. **Resistencia para gorras.**

Funcionamiento.

Control de temperatura y tiempo

Para poder acceder a parametrizar nuestro equipo ya sea Temperatura o tiempo, oprimimos el botón ***OK***, vamos a encontrar dos referencias de control ***P-1*** y ***P-2***, estas referencias simbolizan ***P-1 temperatura***, ***P-2 tiempo***.

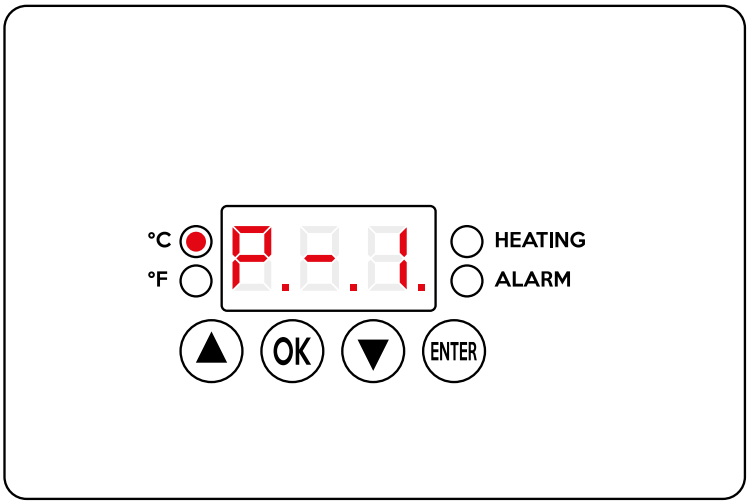

P-1 temperatura

P-2 tiempo

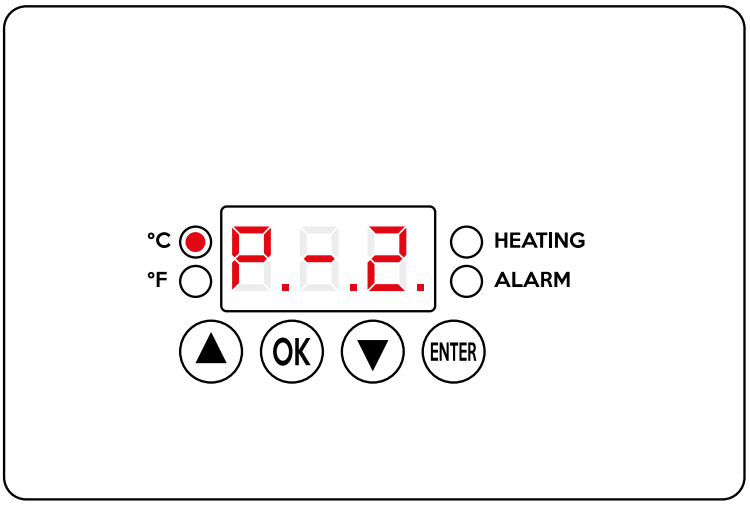

Al ingresar a cualquiera de los parámetros, aparecerán unos numeradores, estos se podrán controlar desde los ***botones aumentando*** o ***disminuyendo*** dependiendo el trabajo que se desea realizar, para poder guardar los cambios oprimimos el botón ***ENTER***.

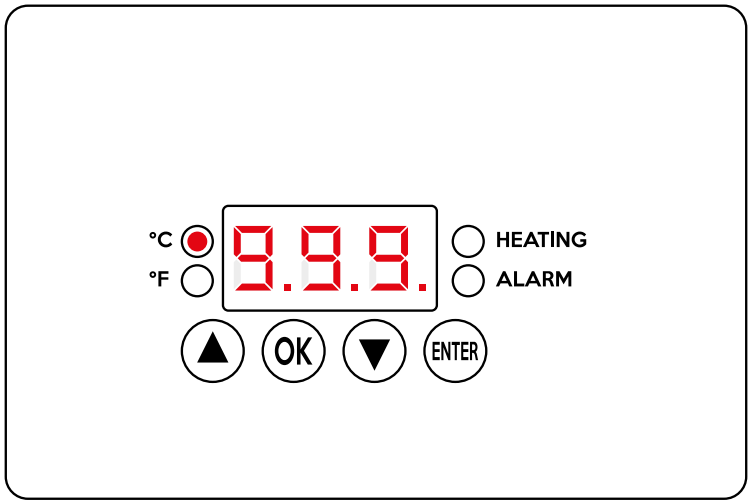

Primeros pasos

Debe tener en cuenta, todos los objetos y sustratos son diferentes, la temperatura, tiempo y presión debe ser la adecuada para no lastimar, fragmentar o destruir dichas piezas

Al realizar el proceso de termo-adherencia en textiles, se utilizan papel de sublimación, vinilo textil, impresión DTF entre otras, la tela requiere una temperatura promedio de 150°C - 180°C, cabe recalcar no todas las materias requieren el mismo tiempo, temperatura o presión.

Los productos en cerámica, platos, tazas, mugs, utilizan para el método de transmisión de impreso, papel de sublimación, si se utiliza algún otro material, vidrio, aleaciones metálicas, plásticos, se debe verificar que estos soporten altas temperaturas y sean adecuados para el proceso de sublimación, se debe utilizar temperaturas aproximadas de 180°C y tiempos de 200 a 300 segundos.

Cuando se va a trabajar con las gorras, se recomienda precalentar la tela por unos pocos segundos, para que el impreso o vinilo se adhiera con facilidad, utilizar temperaturas aproximadas a 180°C y tiempos de 30 a 40 segundos.

Para determinar si un material es adecuado para trabajar, recomendamos realizar pruebas en muestras o retazos para poder determinar parámetros de tiempo, temperatura, presión y visualizar que tipo de acabado deja este tipo de variaciones.

Intercambio de resistencias

Cada resistencia cuenta con un tipo de conector diferente, para la resistencia plana 38x38 el tipo de conector es ***uxcell Din 6 Pines hembra***, las resistencias cilíndricas, platos y gorras poseen un conector ***goodcare Din 4 Pines macho***.

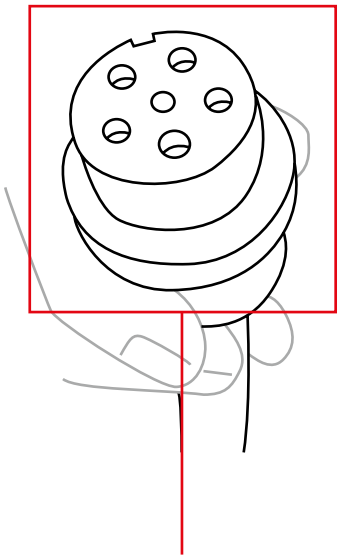

Uxcell Din 6 pines

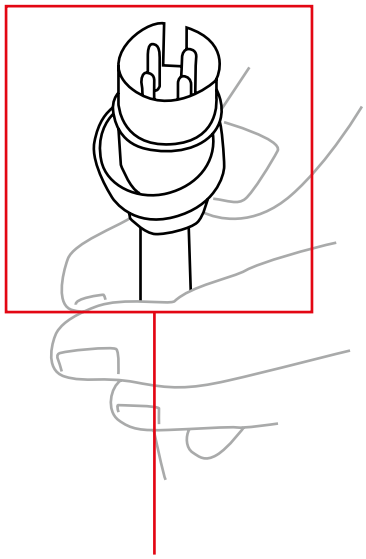

Goodcare Din 4 pines

Encaje el conector de la resistencia con la que desee trabajar, enrosque en el sentido de las manecillas del reloj para asegurar.

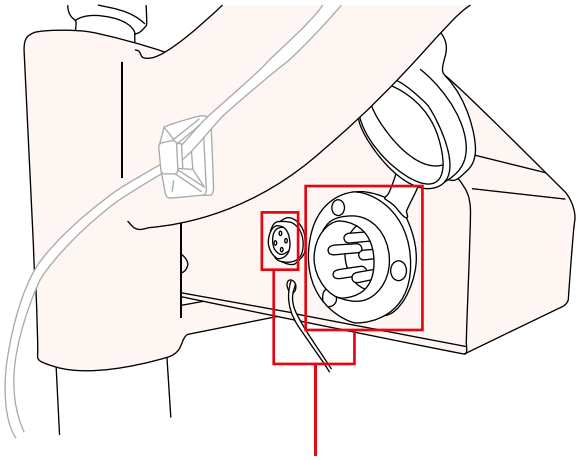

Conectores

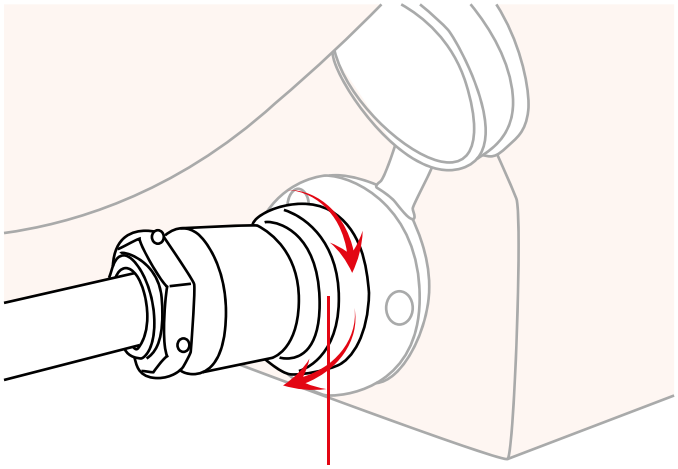

Sentido horario

Libere presión en las mariposas ubicadas en los extremos del soporte para poder retirar e intercambiar la resistencia de gorras, platos o plana 38x38.

Luego de retirar la resistencia que no se va a utilizar, se deben encajar en los orificios de soporte.

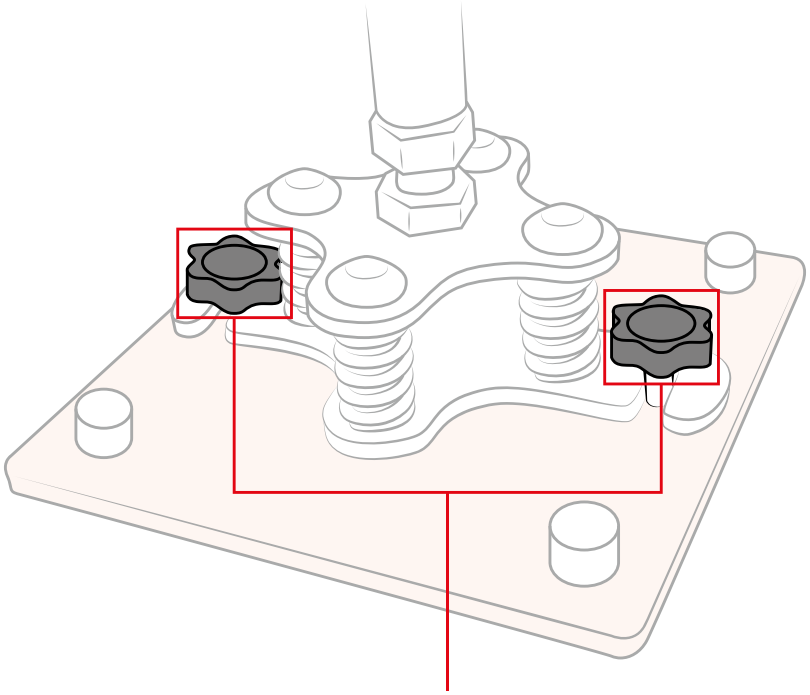

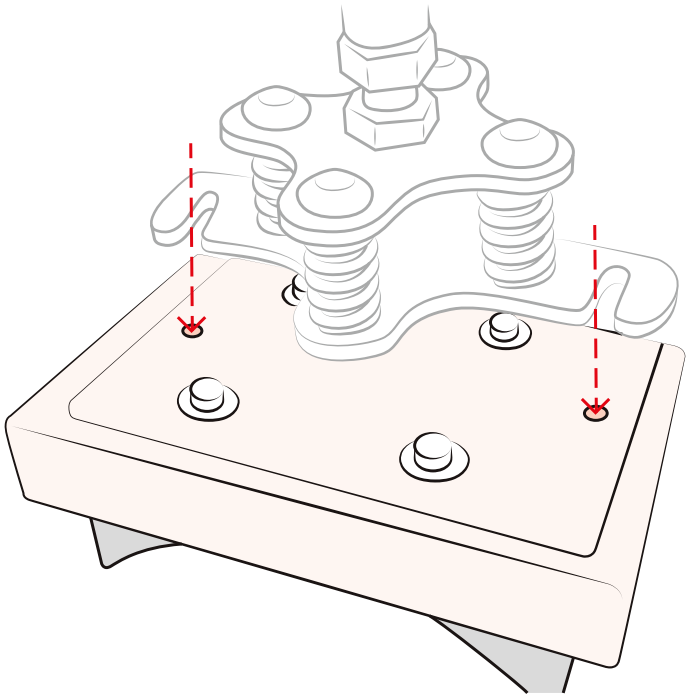

Para poder intercambiar los soportes, liberamos las mariposas de presión ubicadas en los extremos.

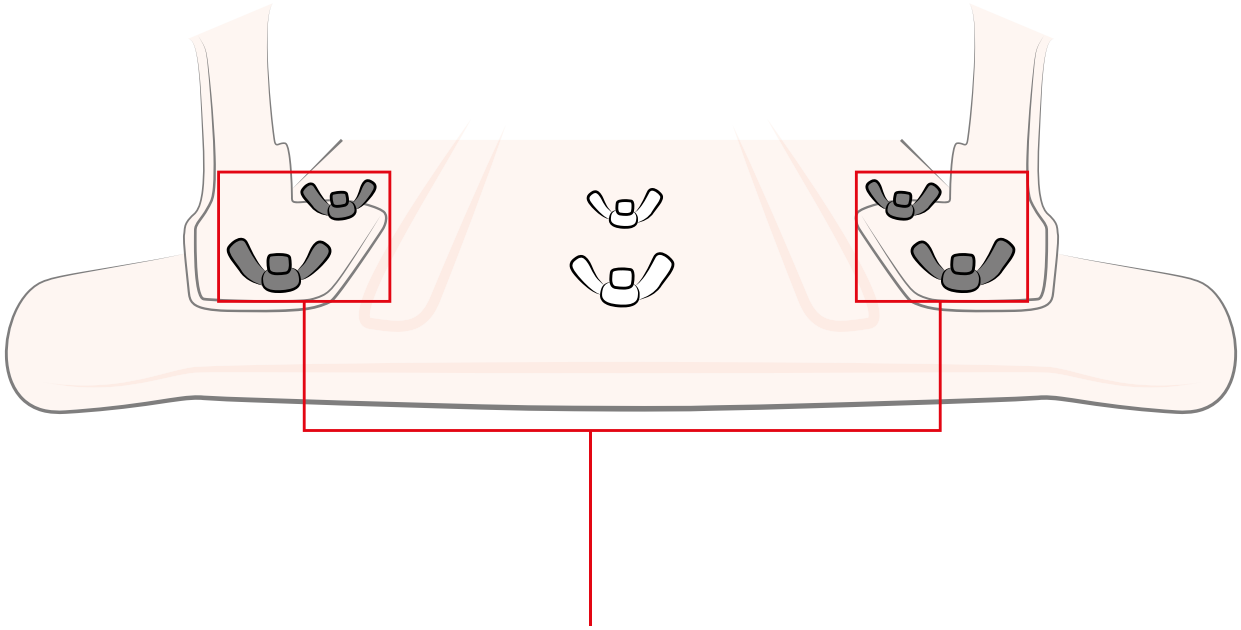

Tuerca mariposa

Libere presión en las mariposas ubicadas en el centro de la máquina, luego encaje el soporte de la resistencia con la que se esté trabajando.

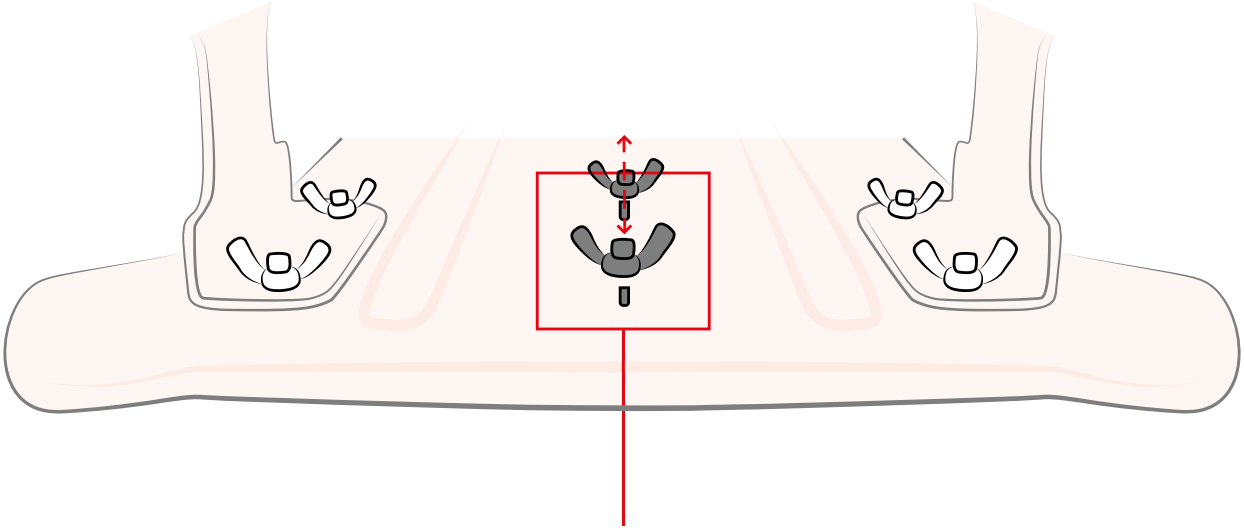

Tuerca mariposa