MANUAL DE USUARIO

REDSAIL

Gracias por elegir nuestros productos.

Todos nuestros equipos son profesionales y de alta tecnología, acompañados con el mejor soporte técnico.

El objetivo de este manual es enseñar el buen uso, instalación del equipo y mantenimiento preventivo.

Aquí encontrarán una gran variedad de fotografías reales de las máquinas y sus partes para tener un mejor desarrollo al instalar y utilizar nuestro producto.

Aclaraciones ..... 1.
REDSAIL ..... 2.
Instalación del soporte ..... 4.
Reconocimiento del equipo ..... 5.
Funcionamiento ..... 6.
Tener en cuenta ..... 12.

Aclaraciones

La instalación del plotter ***REDSAIL***, es de fácil ensamble, tenga en cuenta que la ***única*** pieza armable es la estructura metálica de soporte para el equipo, las piezas pequeñas como tuercas y tornillos, son indispensables para el armado de la estructura, la ausencia de una de estas puede retrasar su ensamble.

Debe tener en cuenta, este plotter de corte debe estar en ***constante comunicación*** con un equipo de cómputo, este equipo debe estar en buenas condiciones, un sistema operativo actualizado, buena capacidad de memoria, el encargado técnico realizara distintas recomendaciones para el buen uso del equipo, ***Servicolombia DC no se hace responsable*** por mal uso del programa de control de la máquina, bloqueos por reseteo o formateo de la torre, equipo de cómputo portátil o todo en uno.

El plotter de corte marca ***REDSAIL*** es compatible con sistemas operativos ***Windows,*** los software que ofrecemos con el equipo ***no son los únicos*** programas con los que se puede controlar el plotter.

En el mercado encontramos diferentes programas y plugin de uso para la máquina, los mejores posicionados son: WinPCSign, FlexiStarter, ArtCut, el cliente es autónomo de escoger el programa y sistema operativo de su confianza.

Todas las fotos e imágenes incluidas en este manual son reales, puede haber cambios de acuerdo a lo enviado por el proveedor.

Puede encontrar este manual y contenido multimedia adicional en nuestras plataformas oficiales ***www.servicolombia.com - www.lasertextil.com*** como, en nuestro canal de ***YouTube*** donde somos; ***Servicolombia - Laser Textil DC***.

TENETH THL.

El plotter de corte ***REDSAIL*** es una máquina de corte y trazado, utilizada en diferentes áreas laborales, siendo el área publicitaria el de mayor impacto, es ideal realizando cortes en diferentes sustratos tales como papel, vinilo, banner entre otros, es capaz de realizar semicortes en todo tipo de adhesivos, posee puntero rojo guía para cortes de contornos manuales.

Aplicaciones.

Puede realizar ***corte completo*** y ***corte superficia***l en materiales tales como, vinilo termo formable, polarizado, vinilo textil, vinilo reflectivo, vinilo laminado, PPF, banner, contornos manuales para corte de calcomanías y ***trazos precisos*** en planos, moldes entre otros.

Características.

Modelo:	RS800C	RS1120C	RS1360C
Área de trabajo:	60 cm	100 cm	120 cm
Material:	Metal y Aluminio		
Color:	Beige		
Tipo de corte:	Corte-semicorte-contorno manual		
Velocidad de corte:	50-500 mm/s		
Software:	WinPCSign - FlexiStarter - ArtCut...		
Voltaje:	110V		
Precisión de corte:	0.05 mm		
Tipo de memoria:	N/A		
Modo de transmisión:	Puerto serial, USB		
Presion gr (gramos):	250 gr		
Requerimientos de software:	Windows 10 (32/64 bit), Windows 8.1 (32/64 bit), Windows 7 Ultimate/Professional (32/64 bit), Se recomienda conexión a internet.		

Accesorios.

Cable COM	1
Cable de poder	1
Cable USB	1
CD	1
Cilindro para carga de papel	2
Holder	1
Instrucciones del fabricante	1
Kit de cuchillas	1
Paquete de tornillos	1
Pen holder	1
Plotter de corte	1
Rodachines	4
Soporte de reposo	2
Soporte estructural	2
Soporte piezas de reposo	2
Soporte plotter de corte	2
Soporte rodillos	2

Instalación del soporte.

El plotter de corte se puede ubicar sobre una mesa o escritorio ya que la máquina posee unos topes en su parte inferior que sirven como soporte, para mayor comodidad y practicidad el fabricante envía un stand de reposo metálico para el equipo de corte, a continuación, dejamos una guía básica para el ensamble de su estructura.

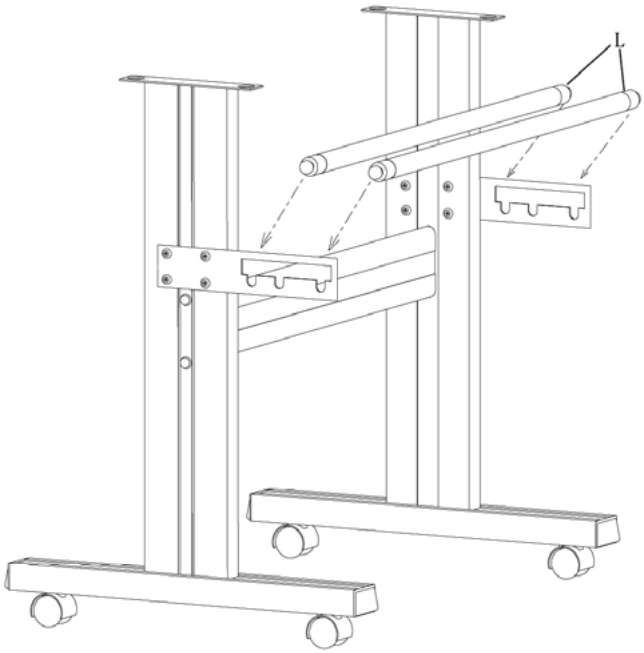

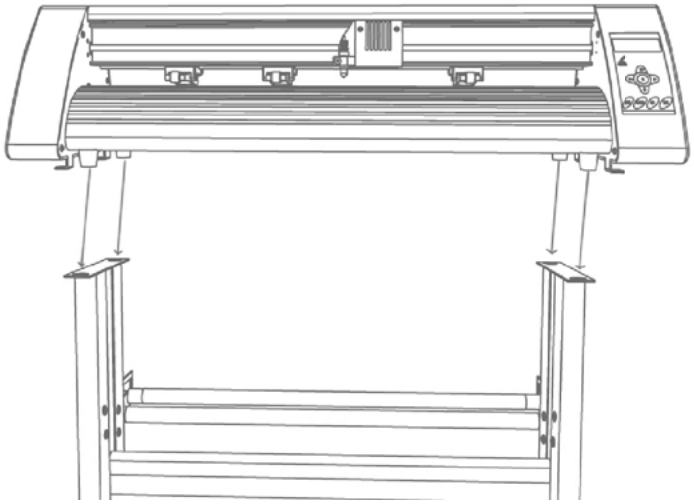

Reconocimiento del equipo.

Parte fundamental en el uso correcto de nuestro equipo es el conocimiento de cada una de las piezas del plotter, a continuación, explicaremos de manera grafica la ubicación de estas.

1. Pinch roller - pisa papel.
2. Cabezal de corte.
3. Panel de control.
4. Conector de corriente y switch de encendido.
5. Puertos de comunicación USB - COM (serial 9pin).
6. Cuchillas.
7. Holder.
8. Pen holder.

Funcionamiento.

Panel de control.

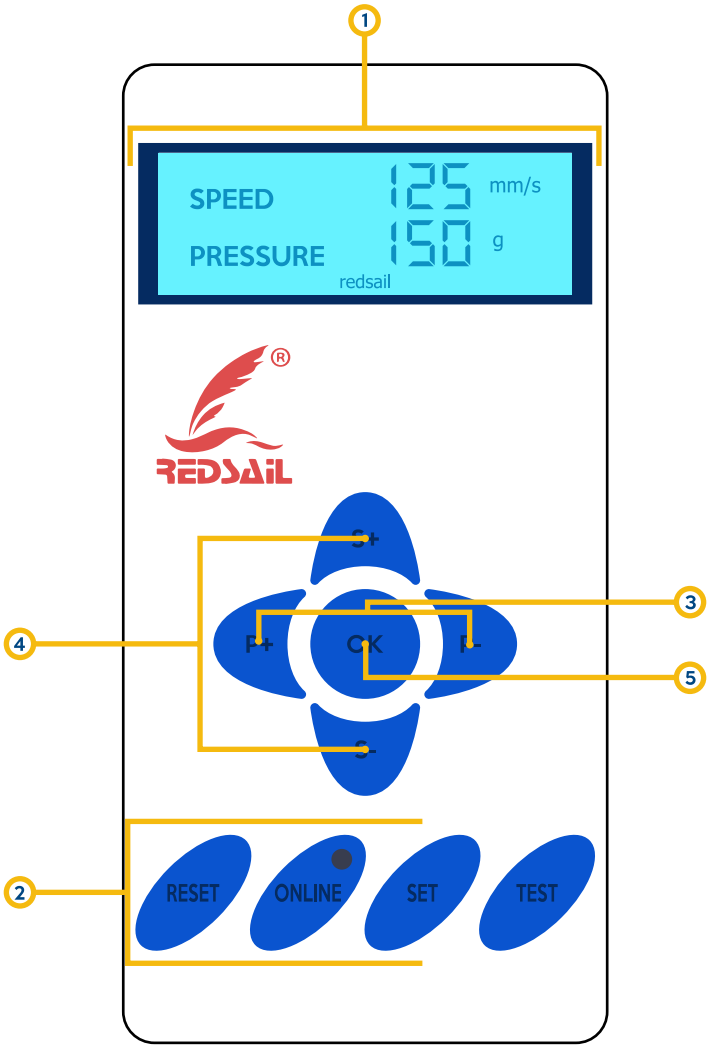

1. Pantalla digital monocromática.
2. Botones para orden de trabajo.
3. Botones de movimiento del cabezal.
4. Botones de movimiento del rodillo.
5. Origen.

En el panel de control, encontraremos once ***(11)*** botones siliconados para poder ejecutar diferentes ordenes en el equipo, a continuación, realizaremos el reconocimiento y función de cada una.

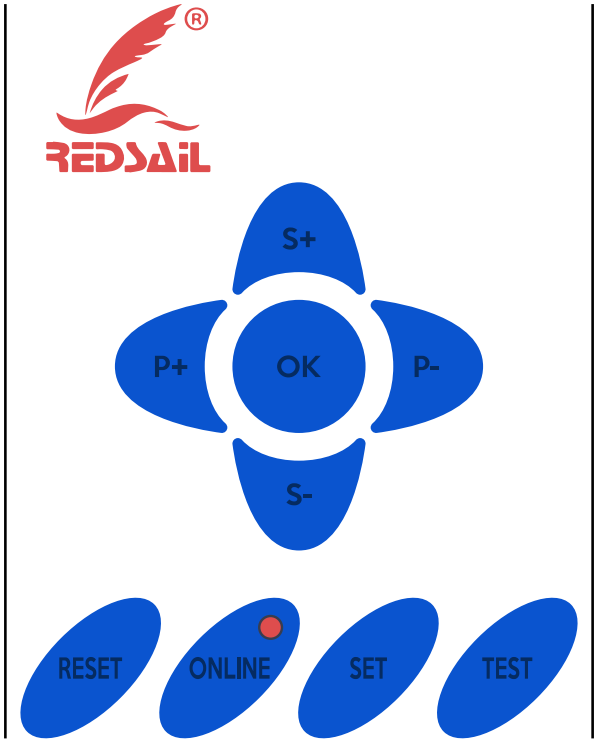

Reset: Esta opción realiza la función de refrescar el equipo cuando presenta fallo o problemas de comunicación.
Pause: Detiene y da continuidad a los trabajos que se están realizando.
Menu: Esta opción permite ingresar a configurar, velocidad, fuerza, idioma entre otras.
Repeat: Esta opción cumple dos ***(2)*** funciones, la primera repetir la ultima orden enviada desde el equipo de cómputo, la segunda leer archivos por medio de Pen drive o memoria USB.
Test: Al oprimir esta opción, el cabezal realiza una orden de corte para calibrar la fuerza y velocidad necesaria para el proceso y material con el cual se desee trabajar.
Enter: Con esta opción aplicamos las distintas ordenes dadas desde el panel de control.
Botones de movimiento: Con estos controlamos movimientos del cabezal, movimiento de rodillo y navegamos en la pantalla del panel de control.
Origen: Esta función la encontramos identificada con un ***círculo rojo***, esta opción posición 0 - punto 0 al cabezal.

Control de presión.

En el panel de control ubicaremos el valor presión (***PRESSURE***), estos parámetros se pueden controlar desde los botones siliconados marcados con la letra P+ o P- (***izquierda y derecha***) esta máquina puede llegar a ejercer 250gr de presión.

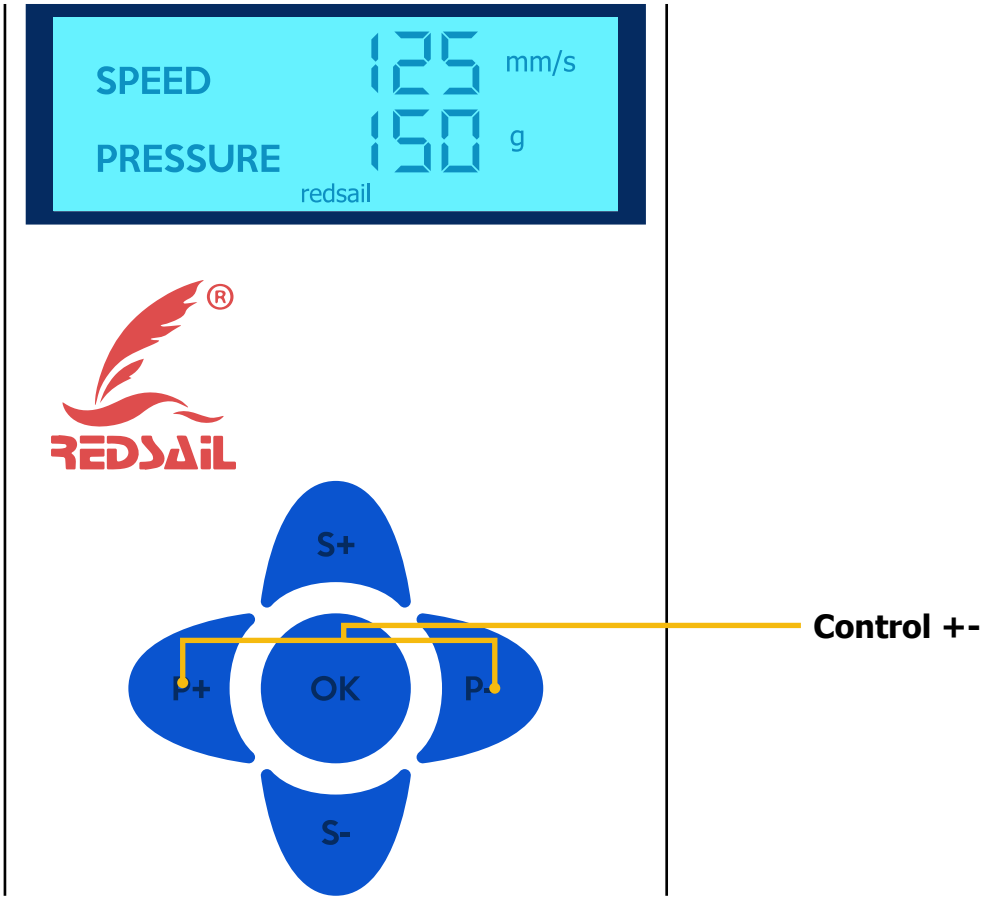

Control de velocidad.

En el panel de control ubicaremos el valor velocidad (***SPEED***), estos parámetros se pueden controlar desde los botones siliconados marcados con la letra S+ o S- (***arriba y abajo***) esta máquina puede llegar a 500mm/s en velocidad de corte.

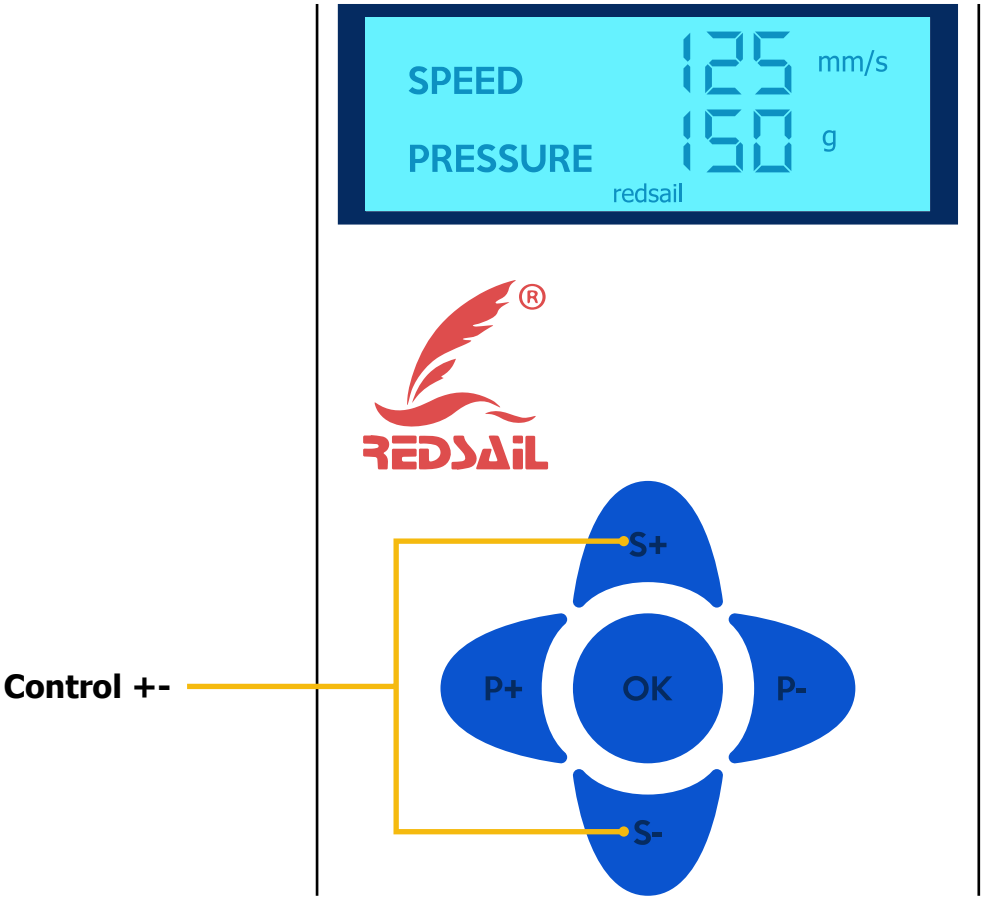

Soporte para holder - pen holder.

Para poder ingresar el Holder o Pen holder dependiendo el trabajo que se desee realizar, se debe liberar presión en la rosca dorada que se ubica en un costado del soporte de reposo de dichos elementos.

Después de liberar presión, debemos aplicar fuerza leve sobre el soporte para poder introducir el elemento con el cual se desee trabajar, realizado dicho proceso procedemos a colocar presión nuevamente en el soporte y de esta manera poder aprisionar el Holder.

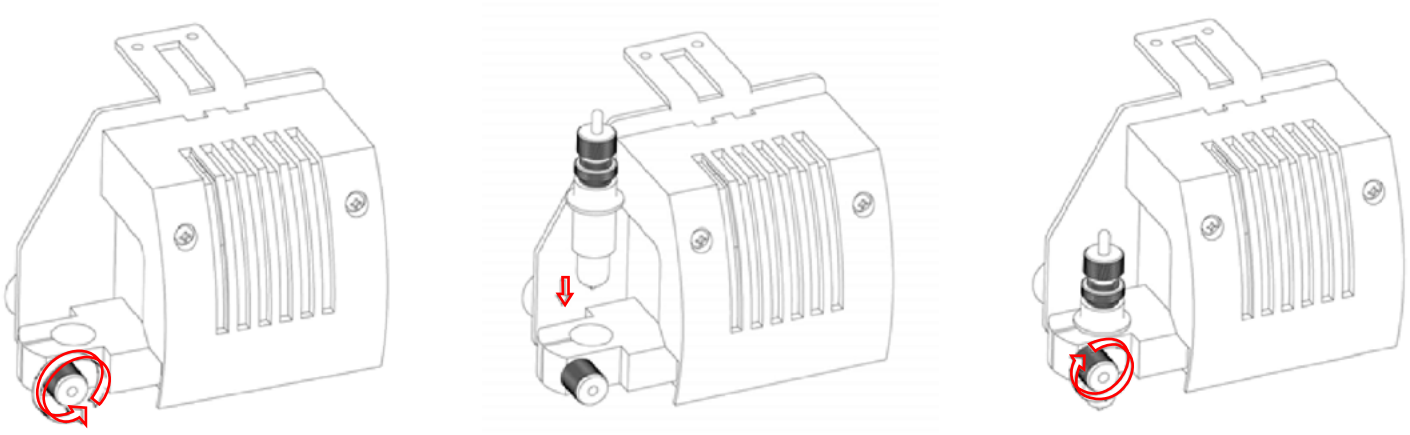

Cuidados de la cuchilla.

El tiempo de vida útil de una cuchilla depende de la ***intensidad de uso, colocación y tipo de material*** que se desea trabajar, en materiales especiales tales como cartón, papel lija, lamina imantada la cuchilla se desgastará con más facilidad, debe tener en cuenta, la cuchilla utiliza una medida de salida en el holder, si esta se encuentra colocada de manera incorrecta se puede fracturar o perder filo más rápido de lo usual.

No realice cortes ***excesivamente profundos***, cada cuchilla esta diseñada para cortar diferentes tipos de material, teniendo en cuenta que hay materiales más abrasivos que otros.

Debe mantener limpio el holder, en el interior de la pieza se acumulan residuos de material, si estos no son retirados, la cuchilla no puede realizar el movimiento natural para poder realizar su trabajo.

Seleccione e instale la ***cuchilla correcta para cada material***.

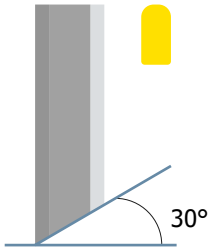

El ángulo que utiliza esta cuchilla es ideal para cortar materiales de baja densidad con excelente calidad en su acabado.

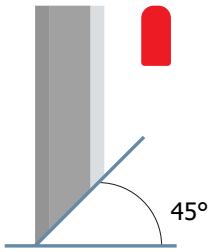

El ángulo que utiliza esta cuchilla es ideal para corte de materiales comunes, alrededor de 1 a 2 mm de espesor, banner, vinilos en general, entre otros.

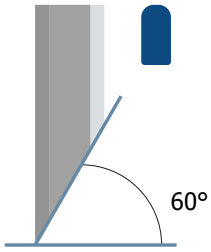

El ángulo que utiliza esta cuchilla es ideal para corte de materiales de amplio grosor o que tengan cierto nivel de dureza, cartulinas, vinilos texturizados, lamina imantada, entre otros.

Cuidados de la cuchilla.

El pisa papel es un elemento diseñado para ejercer presión en el material y dar arrastre al papel para que el cabezal del plotter, para poder moverlos y ubicarlos sobre nuestro material a cortar subimos la palanqueta de presión en el pisa papel para poder liberarlo, de esta manera podemos mover libremente la pieza de presión.

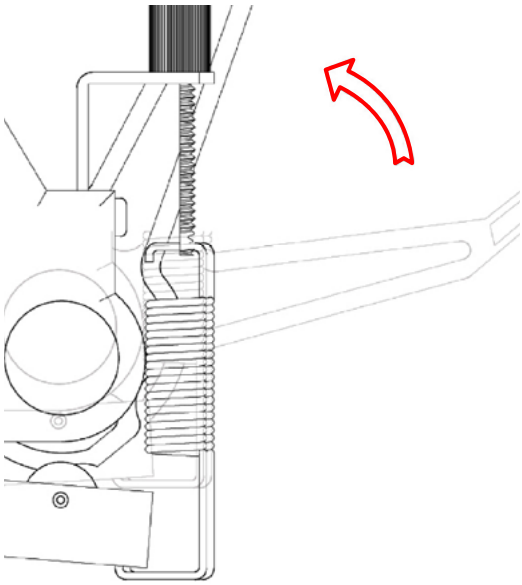

Tener en cuenta.

1. El plotter de corte marca ***REDSAIL***, es un equipo con fuerza de corte 250gr, ***cada cuchilla posee un ángulo de corte diferente 30°-45°-60°***, este tipo de desviación es utilizada para cortar materiales específicos, ya que cada una está diseñada para dar excelente definición en cada uno de sus trabajos.

2. La limpieza y mantenimiento preventivo en el equipo, ***debe ser un proceso habitual casi a diario***, el polvo y los residuos de papel si no son retirados del equipo pueden causar afectaciones en el movimiento natural de la máquina, la lubricación del riel de desplazamiento del cabezal, se debe realizar con el producto de su elección, recomendamos lubricante en aerosol WD40 o 3 en 1.

3. Para retirar el polvo en la máquina, se debe realizar la acción con un trapo seco sin ningún tipo de liquido o químico, procurar que el material que se esté utilizando no desprenda pelusa ya que esta puede retardar o afectar la limpieza dependiendo del lugar donde estos residuos se desprendan.

4. Recomendamos que la conexión de poder se realice de manera directa a un ***tomacorriente***, si se va a utilizar multitoma eléctrica o extensión de corriente que sea resistente a ***temperaturas superiores a 38° o tipo industrial***, si tienen la posibilidad, recomendamos realizar una puesta a tierra en la máquina para proteger las piezas electrónicas del equipo.

5. Verificar que el cable de comunicación directa entre el plotter y el equipo de cómputo no presente ninguna obstrucción o afectación.